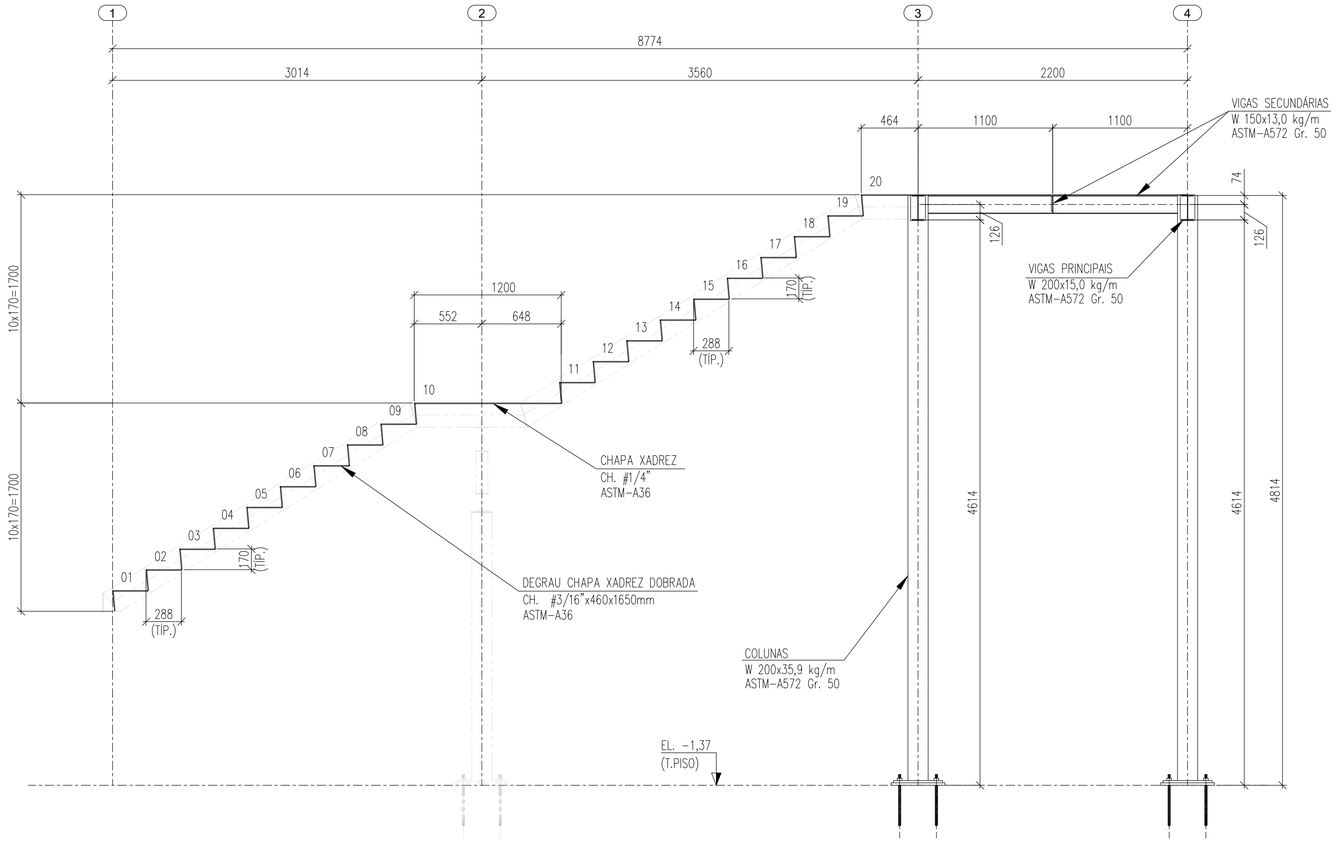

ELEVAÇÃO – FILA B

ESCALA 1:25

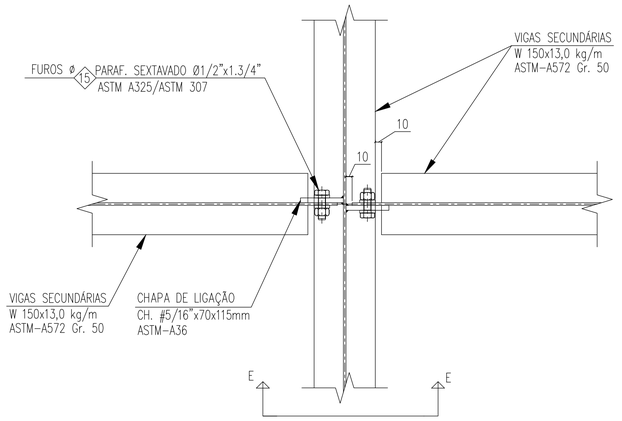

DETALHE LIGAÇÃO – VIGAS SECUNDÁRIAS CENTRAIS

ESCALA 1:5

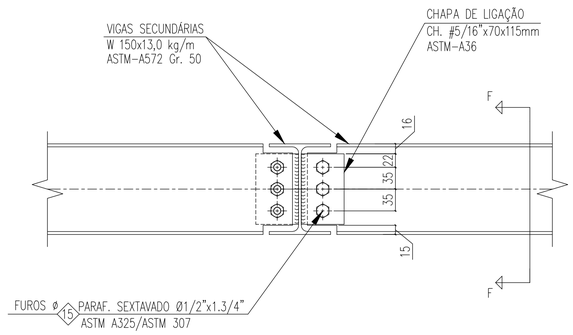

CORTE E-E

ESCALA 1:5

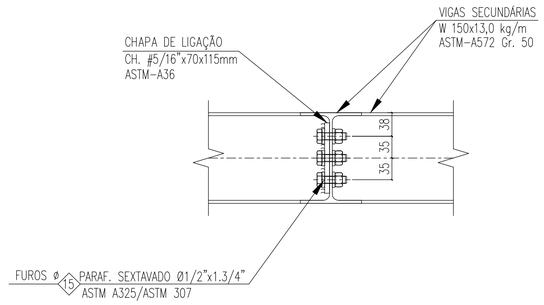

CORTE F-F

ESCALA 1:5

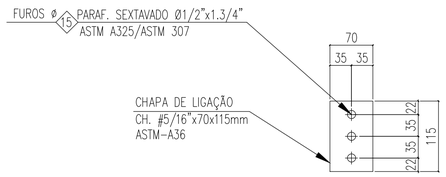

CHAPA DE LIGAÇÃO

ESCALA 1:5

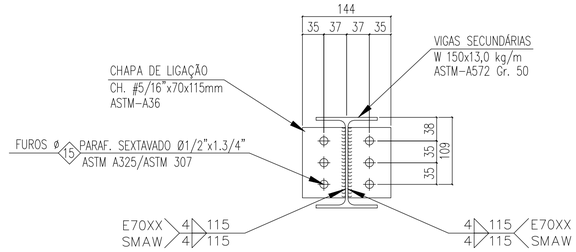

DETALHE SOLDA DAS CHAPAS

ESCALA 1:5

NOTAS

OBSERVAÇÕES GERAIS:

1 - DIMENSÕES EM MILIMETROS, EXCETO ONDE INDICADO O CONTRÁRIO;
2 - A ELEVAÇÃO 0,00 É REFERENCIAL A ELEVAÇÃO EXISTENTE E DEVERÁ SER MANTIDA;
3 - A ELEVAÇÃO EM METROS;
4 - SOLDAS CONFORME NORMA "AWS", ELETRODO E70XX (QUANDO NÃO INDICADO);
5 - MATERIAIS QUANDO NÃO INDICADO:
- AÇO PARA PERFIS LAMINADOS: ASTM A572 Gr.50;
- AÇO PARA USO GERAL, REFERENTE A CHAPAS E PERFIS SOLDADOS: ASTM A36;
- AÇO PARA CHUMBADORES: ASTM A36
- AÇO PARA PERFIL U : ASTM A36 - Fy 250 Mpa (AÇO CONFORMADO A FRIO);
- AÇO PARA PARAFUSOS DE ALTA RESISTÊNCIA (LIGAÇÕES PRINCIPAIS): ASTM A325;
6 - OS CHUMBADORES DEVERÃO SER CONCRETADOS JUNTAMENTE COM OS BLOCOS.
7 - PROTEGER AS ROSCAS DOS CHUMBADORES ANTES DA CONCRETAGEM;
8 - O NIVELAMENTO DEVERÁ SER FEITO APÓS A MONTAGEM DA ESTRUTURA COM ARGAMASSA EXPANSIVA DE ALTA RESISTENCIA (GROUT);
9 - O CONCRETO DEVERÁ POSSUIR RESISTÊNCIA MÍNIMA DE fck > 250 Kgf/cm.

REVISÃO	DESCRIÇÃO	TIPO	ELABORADO	VERIFICADO	DATA
00	EMISSÃO INICIAL	EXE	LDL/ASS	CPM	09/2025

TIPOS DE EMISSÃO

ATP - ANTEPROJETO
BSC - BÁSICO
EXE - EXECUTIVO
APV - APROVADO
PCT - P/ CONSTRUÇÃO
ASB - "AS BUILT"
CNC - CANCELADO

ELABORAÇÃO:

PLATOR - PROJETOS E SERVICOS AMBIENTAIS

ALAMEDA OSCAR NIEMAYER, N°500, SALAS 511 E 902 A 906 – VALE DO SERENO
NOVA LIMA–MG – CEP.: 34.006–056
TEL.: (31) 3347–4405 / (31) 3347–7079 / (31) 3571–1920
EMAIL: contato@grupoprojetoengenharia.com.br

REALIZAÇÃO:

PREFEITURA MUNICIPAL DE ITATIAIUÇU

PRAÇA ANTÔNIO QUIRINO DA SILVA, N° 404 – CENTRO, ITATIAIUÇU – MINAS GERAIS, CEP.: 35.685–000
Telefone: (31) 3572–1244 / (31) 9 9076–4194

ESCOLA CEFET DE ITATIAIUÇU

ESCADA 01

RUA OTÁVIO ANTUNES MOREIRA, N° 55 – ITATIAIUÇU, MINAS GERAIS

PROJETO DE EST. METÁLICA

AUTORIA DO PROJETO:

JULIANA GONCALVES OLIVEIRA:04543069603
JULIANA GONÇALVES OLIVEIRA
CREA MG – 239787/D

BRUNO ANDRELLI DA SILVA MACEDO:07533064682
BRUNO ANDRELLI DA S. MACEDO
ENGENHEIRO MECÂNICO
CREA – MG 2148780

CONTRATANTE DO PROJETO:

RESPONSÁVEL DA CONTRATANTE

DATA: SETEMBRO / 2025

ESCALA: INDICADA

CÓDIGO: PRJ-EMT

TÍTULO DOS DESENHOS:
ELEVAÇÃO FILA;
CORTES;
DETALHES;

PRANCHA: 08/19

DIREITOS AUTORAIS RESERVADOS; PROIBIDO REPRODUÇÃO, DIVULGAÇÃO OU ALTERAÇÃO SEM ORDEM EXPRESSA DO AUTOR.

TÍTULO DOS DESENHOS:
PRJ-181640-EMT-0101-REV00

FORMATO - A1
841x594mm